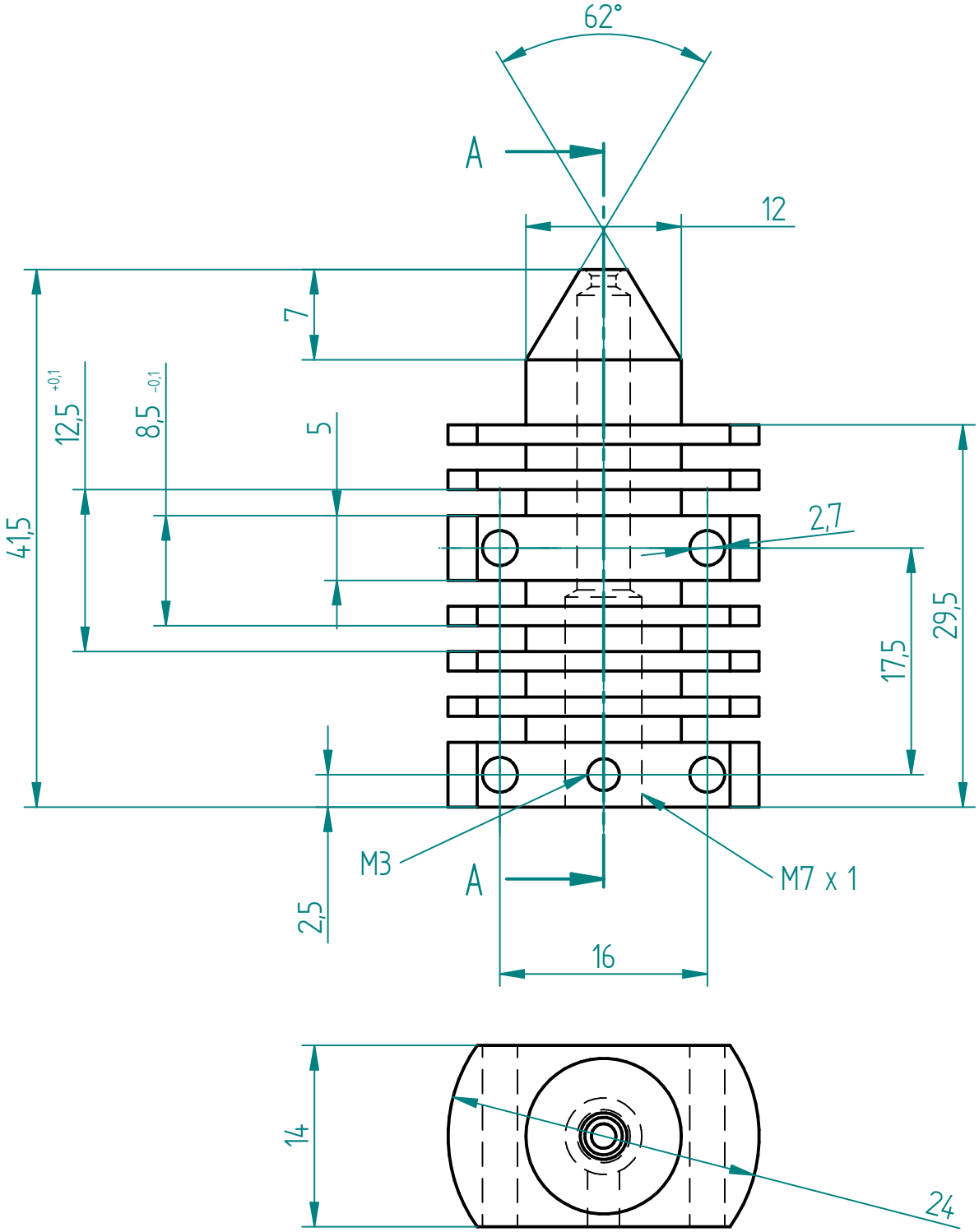
62°
A
12
7
12,5 +0,1
8,5 -0,1
5
41,5
2,7
29,5
17,5
M3
A
M7 x 1
2,5
16
14
24

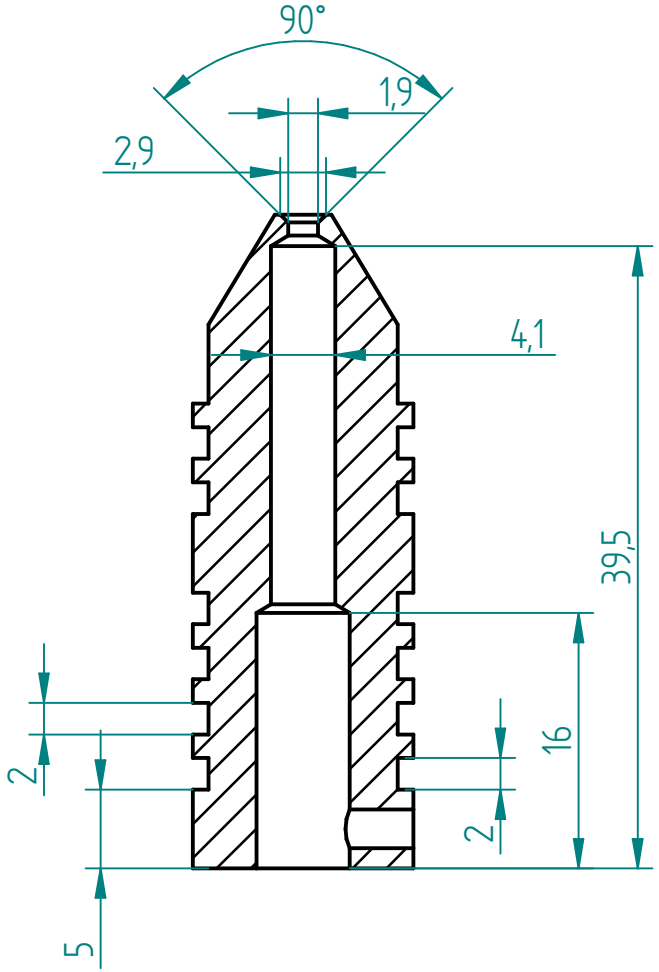
90°
1,9
2,9
4,1
39,5
16
2
2
5

Schnitt A–A